前面

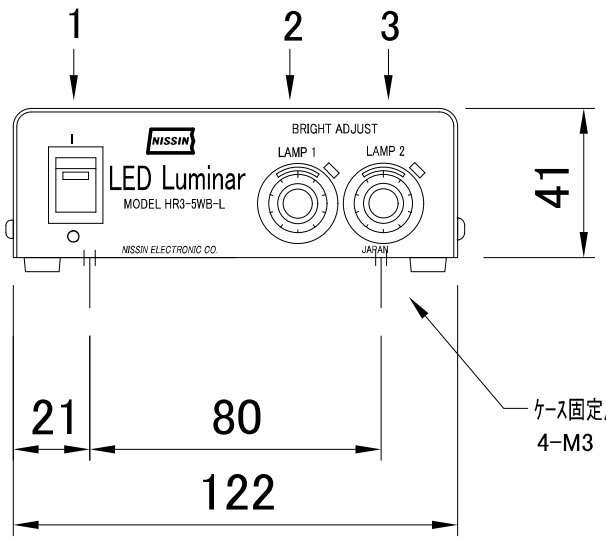

側面

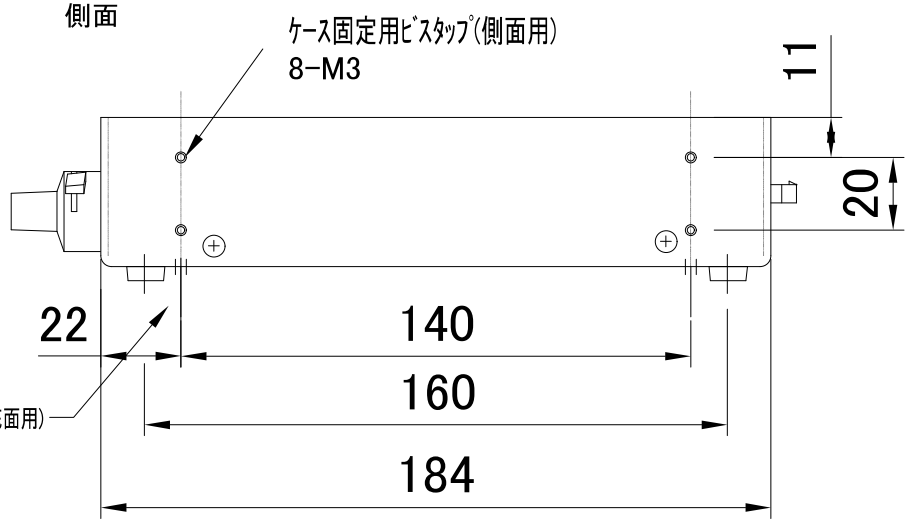
figure_ｹｰｽ固定用ﾋﾞｽﾀｯﾌﾟ(側面用)
8-M3
11
20
22
140
160
184
ｹｰｽ固定用ﾋﾞｽﾀｯﾌﾟ(底面用)
4-M3

後面

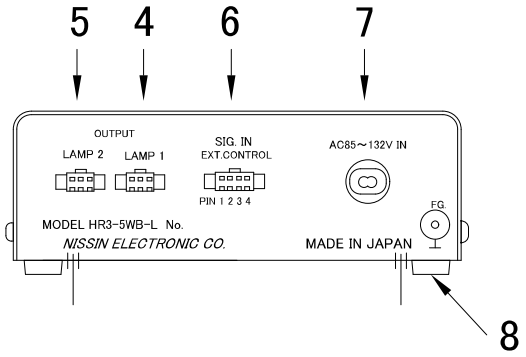

1. I/O　電源スイッチ
2. BRIGHT ADJUST LAMP1 目盛付ﾛｯｸ式調光用ｱﾅﾛｸﾞﾎﾞﾘｭｰﾑ
3. BRIGHT ADJUST LAMP2　〃
4. OUT PUT LAMP1 ﾗﾝﾌﾟ1側ｺﾈｸﾀ　1ﾜｯﾄ,3ﾜｯﾄ共通
5. OUT PUT LAMP2 ﾗﾝﾌﾟ2側ｺﾈｸﾀ　〃
6. SIGNAL IN 外部制御用ｺﾈｸﾀ
7. AC85～132V IN　AC電源ｺｰﾄﾞ1.8m　ｹｰｽから直出し
8. ﾌﾟﾗｽﾁｯｸ足

外形寸法　W122.H41.D184(突起部含まず)
重量　約800g
外装仕上　焼付塗装 ﾏﾘﾝﾌﾞﾙｰ・ﾚｻﾞｰﾄｰﾝ

△	- -						
△	- -						
△	- -						
△	- -						
△	- -						

LED電源部 ﾊﾟﾜｰLEDｼﾘｰｽﾞ用					型式	HR3-5WB-L	
				YM 25.10.02			日進電子工業株式会社
				製図	設計	照査	